ASCASO

ASCASO

ascaso

MOLINOS

Ref.	Descripción	Description
I.3012	TOBERA ZAMAK	*ZAMAK NOZZLE*
MI...4	POMO	*HANDLE*
MI...5	HORQUILLA METAL I-1/2	*FORK*
MI...7	BOTON PULSADOR	*PUSH-BUTTON*
MI...8	TAPA TOLVA MOLINO	*HOPPER LID*
MI..14	TAPA SUPERIOR MOLINO	*UPPER LID*
MI..15	TAPA INFERIOR	*LOWER LID*
MI..17	SALIDA CAFE	*COFFEE TIP*
MI..18	POMO TIMER	*TIMER HANDLE*
MI..19	CIRCUITO TIMER I2 (230V)	*I2 TIMER CIRCUIT (230V)*
MI..20	CIRCUITO TIMER I1	*I1 TIMER CIRCUIT*
MI..21	PATA	*FOOT*
MI..27	INTERRUPTOR	*SWITCH*
MI..28	HORQUILLA METAL I-1D/2D	*METAL FORK*
MI..29	TORNILLO	*SCREW*
MI..30	DOSIFICADOR	*DOSIMETER*
MI..31	TAPA DOSIFICADOR	*DOSIMETER LID*
MI..32	PLASTICO DOSIFICADOR	*DOSIMETER PLASTIC*
MI..33	TUERCA	*NUT*
MI..34	ESTRELLA SUPERIOR	*UPPER STAR*
MI..35	SECTOR CIERRE	*DOSING SECTOR*
MI..36	ESTRELLA INFERIOR	*LOWER STAR*
MI..37	EJE CENTRAL DOSIFICADOR	*DOSIMETER CENTRAL ROD*
MI..38	TORNILLO	*SCREW*
MI..39	TAPA INF.DOSIFICADOR	*LOWER DOSIMETER LID*
MI..40	CUBRE MANETA	*LEVER COVER*
MI..41	PALANCA DOSIFICADOR CPTA	*DOSIMETER LEVER*
MI..42	ARANDELA	*WASHER*
MI..43	TRINQUETE DOSIFICADOR	*DOSIMETER PAWL*
MI..44	MUELLE MANETA	*LEVER SPRING*
MI..45	ARANDELA	*WASHER*
MI..46	TORNILLO	*SCREW*
MI..47	PARAGOLPES MANETA	*LEVER BLOW STOP*
MI..48	GATILLO TRINQUETE	*PAWL TRIGGER*
MI..50	MUELLE	*SPRING*
MI..57	TORNILLO	*SCREW*
MI..62	ARANDELA	*WASHER*
MI..63	EJE POTENCIOMETRO	*DIMMER ROD*
MI..65	CHAPA CIRCUITO	*CIRCUIT PLATE*
MI..67	SEPARADOR	*SPACER*
MI..68	CABLE RED 220V	*220V WIRING*
MI..70	CUERPO DOSIFICADOR	*DOSIMETER BODY*
MI..71	TORNILLO	*SCREW*
MI..74	CHAPA	*PLATE*
MI..75	TOLVA COMPLETA	*COMPLET HOPPER*
MI..78	TORNILLO MOTOR I2	*I2 MOTOR SCREW*
MI..80	SOPORTE PULSADOR	*SWITCH SUPPORT*
MI..81	TORNILLO	*SCREW*
MI..82	CIRCUITO MOTOR	*MOTOR CIRCUIT*
MI..85	TUERCA M4 INOX	*NUT*
MI..86	ADAPTADOR DOSIFICADOR	*DOSIMETER SUPPORT*
MI..89	PROTECTOR MANOS	*PROTECTOR*
MI..91	HORQUILLA ANCHA I-1/I-2	*I-1/I-2 WIDE FORK*
MI..93	BANDEJA	*TRAY*
MI..95	CABLE RED USA	*USA WIRING*
MI..96	CABLE RED UK	*UK WIRING*
MI..97	CABLE RED SUIZA	*WIRING*
MI..98	CABLE RED AUSTRALIA	*AUSTRALIA WIRING*
MI.103	TAPON	*CAP*
MI.104	TORNILLO CALIZ	*SCREW*
MI.123	PULSADOR	*SWITCH*
MI.164	CIRCUITO TIMER I2 120V	*GRINDER I-2 120V TIMER CIRCUIT*
MI.248	CABLE RED MOLINO ISRAEL	*ISRAEL GRINDER ELECTRIC WIRING*
PM..55	CONJUNTO PATA MOLINO	*GRINDER FOOT WHOLE*
PM..56	CONJUNTO CIRCUITO MOTOR I1/I1D	*I1/I1D MOTOR CIRCUIT WHOLE*
PM..57	CONJUNTO CIRCUITO I1 TIMER	*I1 TIMER CIRCUIT WHOLE*
PM..58	CONJUNTO CIRCUITO I2 TIMER (230V)	*I2 TIMER CIRCUIT WHOLE (230V)*
PM.183	CONJUNTO CIRCUITO I2 TIMER (120V)	*I2 TIMER CIRCUIT WHOLE (120V)*

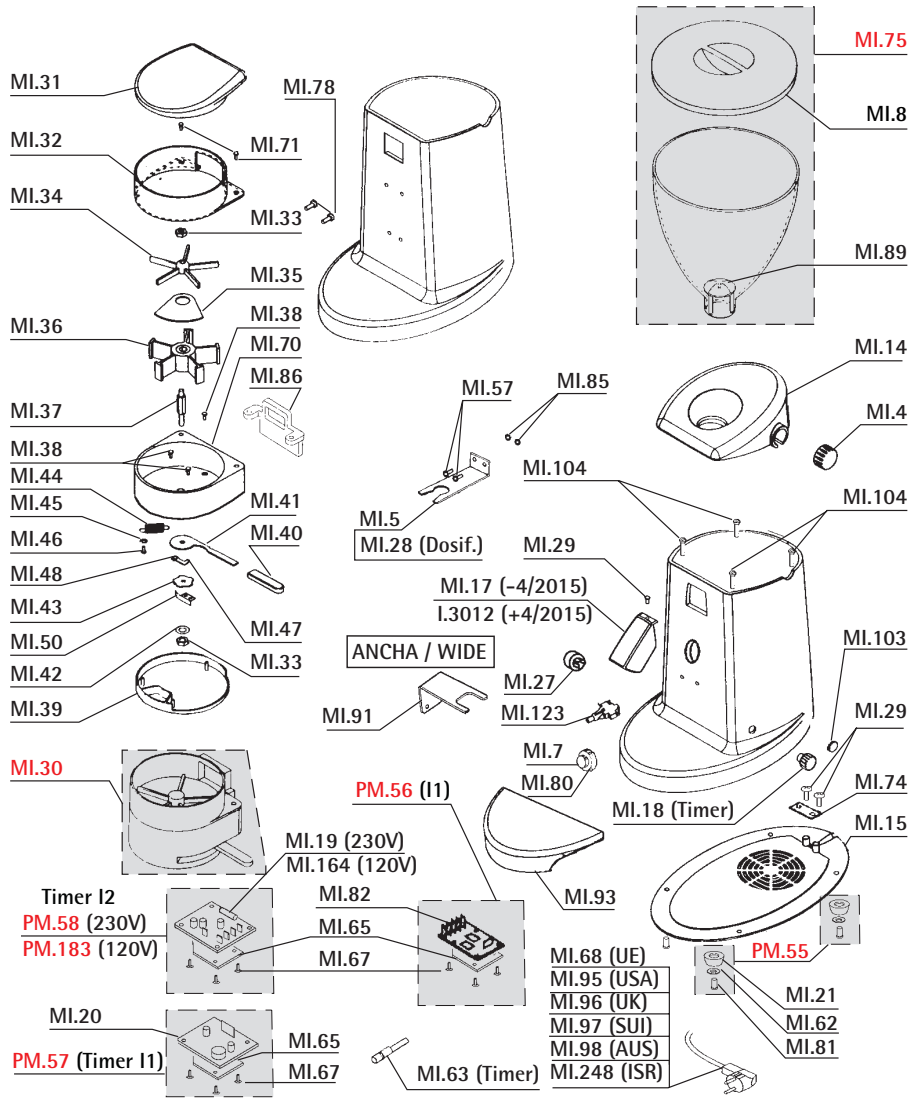

Ref.	Descripción	Description
I...31	TUERCA M5 INOX	*NUT*
I.1170	TORNILLO DIN 7981 4.2x25 CINCA	*SCREW DIN 79 81 4.2X25*
FRI226	TORNILLO DIN7981 3.5x9 A4	*BACK LID SCREW*
MI...4	POMO	*HANDLE*
MI...7	BOTON PULSADOR	*PUSH-BUTTON*
MI..18	POMO TIMER	*TIMER HANDLE*
MI..19	CIRCUITO TIMER I2	*I2 TIMER CIRCUIT*
MI..20	CIRCUITO TIMER I1	*I1 TIMER CIRCUIT*
MI..27	INTERRUPTOR	*SWITCH*
MI..62	ARANDELA	*WASHER*
MI..63	EJE POTENCIOMETRO	*DIMMER ROD*
MI..65	CHAPA CIRCUITO	*CIRCUIT PLATE*
MI..67	SEPARADOR	*SPACER*
MI..68	CABLE RED 220V	*220V WIRING*
MI..74	CHAPA	*PLATE*
MI..80	SOPORTE PULSADOR	*SWITCH SUPPORT*
MI..81	TORNILLO	*SCREW*
MI..82	CIRCUITO MOTOR	*MOTOR CIRCUIT*
MI..95	CABLE RED USA	*USA WIRING*
MI..96	CABLE RED UK	*UK WIRING*
MI..97	CABLE RED SUIZA	*WIRING*
MI..98	CABLE RED AUSTRALIA	*AUSTRALIA WIRING*
MI.103	TAPON	*CAP*
MI.110	TOLVA COMPLETA I-MINI	*I-MINI COMPLET HOPPER*
MI.112	TAPA TOLVA MINI MOLINO	*GO TO MI.110*
MI.121	PIE GOMA I-MINI	*I-MINI RUBBER FOOT*
MI.122	PROTECTOR MANOS I-MINI	*I-MINI HANDLE PROTECTOR*
MI.123	PULSADOR	*GO MI..16*
MI.124	CUERPO MINIMOLINO NEGRO	*MINI BLACK BODY*
MI.126	TAPA NEGRA	*MINI GRINDER BLACK I3 LID*
MI.139	TRIANGULO MINIMOLINO I-4	*MINI GRINDER I-4 TRIANGLE*
MI.140	BASE MINIMOLINO I-4	*MINI GRINDER I-4 BASE*
MI.143	TAPA MINIMOLINO I-4 PULIDA	*MINI GRINDER I-4 POLISHED LID*
MI.144	CUERPO MINIMOLINO I-4 PULIDO	*IMINI POLISH BODY*
MI.152	VARILLA PORTA	*ROD HANDLE*
MI.163	TORNILLO SOPORTE MOTOR ABS	*SCREW*
MI.164	CIRCUITO TIMER I2 110V	*GRINDER I-2 110V TIMER CIRCUIT*
MI.244	CUERPO IMINI ABS BLANCO	*IMINI ABS WHITE BODY*
MI.245	TAPA IMINI ABS BLANCO	*IMINI ABS WHITE LID*
MI.246	CUERPO IMINI ABS NEGRO	*IMINI ABS BLACK BODY*
MI.247	TAPA IMINI ABS NEGRO	*IMINI ABS BLACK LID*
MI.248	CABLE RED MOLINO ISRAEL	*ISRAEL GRINDER ELECTRIC WIRING*
PM..56	CONJUNTO CIRCUITO MOTOR I1/I1D	*I1/I1D MOTOR CIRCUIT WHOLE*
PM..57	CONJUNTO CIRCUITO I1 TIMER	*I1 TIMER CIRCUIT WHOLE*
PM..58	CONJUNTO CIRCUITO I2 TIMER	*I2 TIMER CIRCUIT WHOLE*
PM.104	CONJUNTO PATA MINI MOLINO	*MINI GRINDER FOOT WHOLE*
PM.183	CJTO CIRCUITO TIMER I-2 110V	*TIMER I-2 110V*

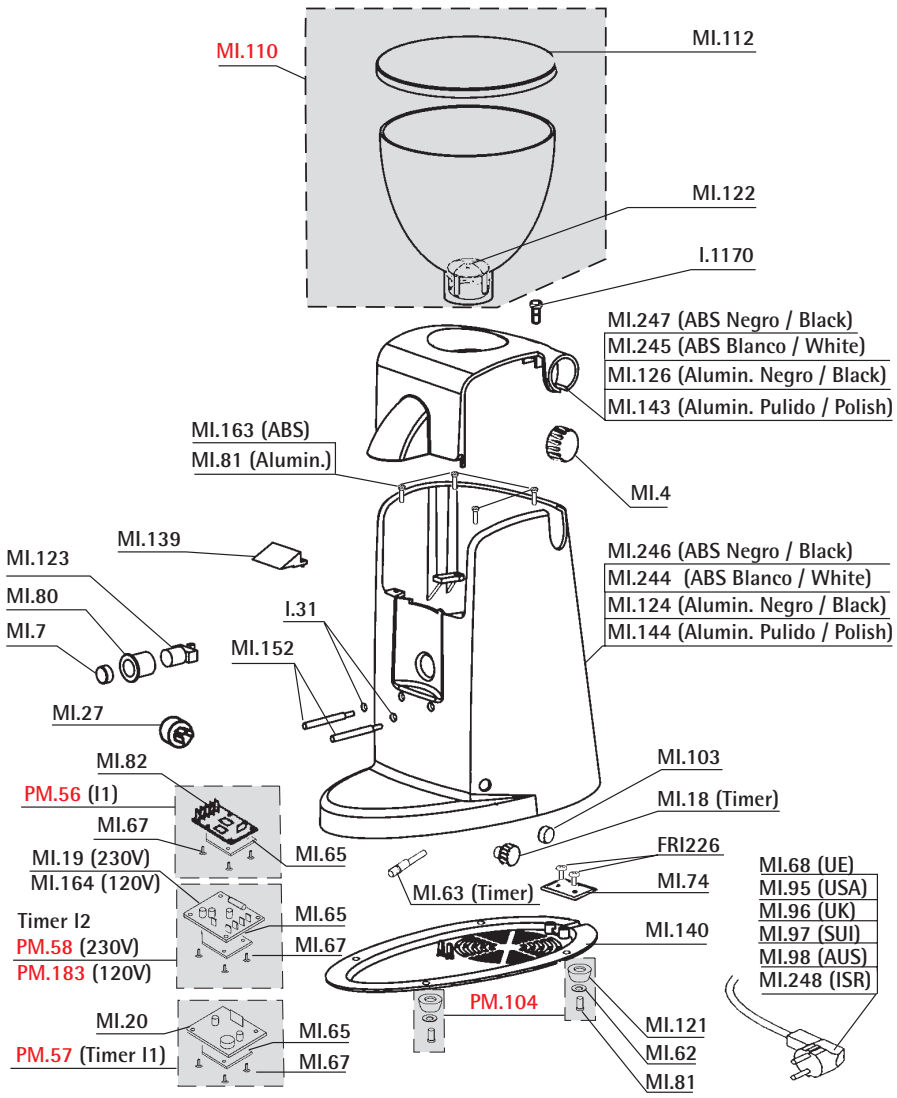

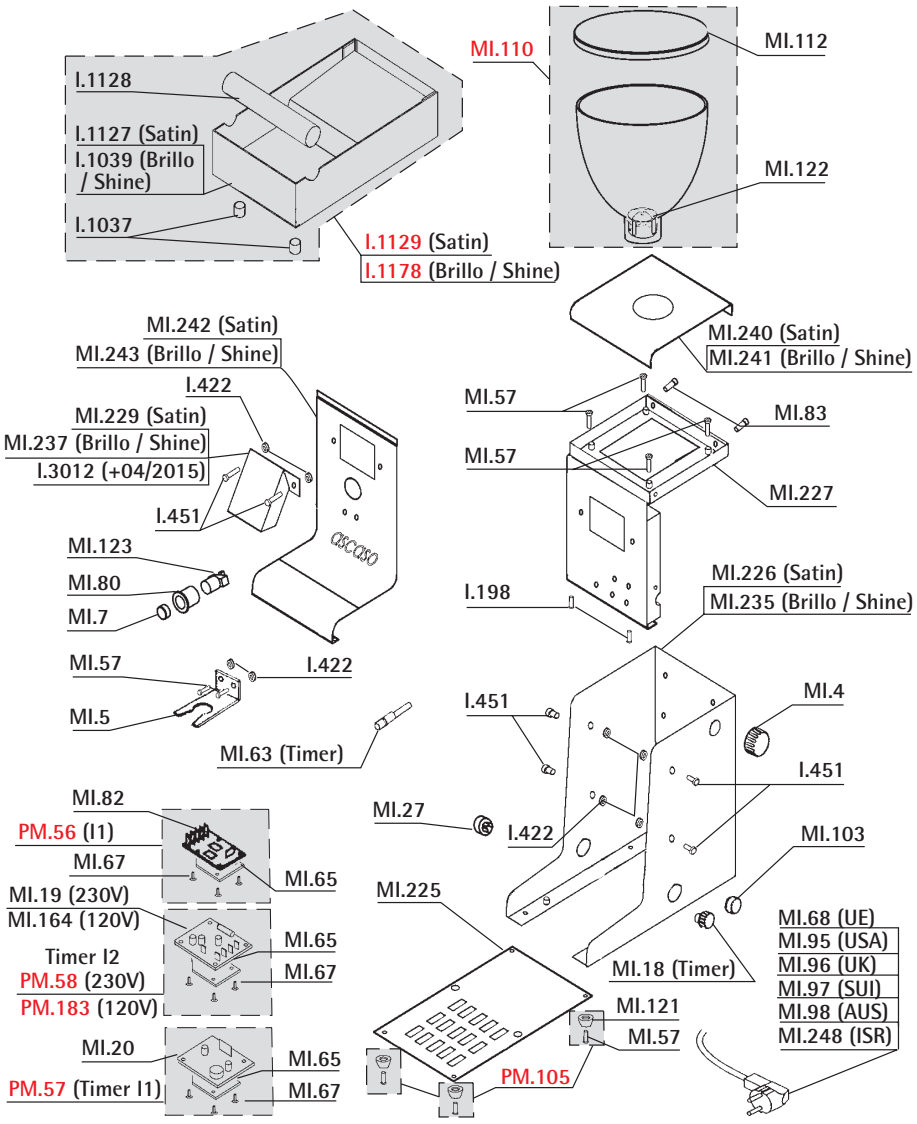

Ref.	Descripción	Description
I..198	REMACHE CORTO (3.2x6)	*HEADLEM SCREW*
I..422	TUERCA CON ARANDELA	*WASHER WITH NUT*
I..451	TORNILLO SUJECION CARATULA	*SCREW*
I.1037	PIE ADHESIVO	*STICKER FOOT*
I.1039	CAJON PICAMARROS BRILLO	*KNOCKBOX SHINNING*
I.1127	BASE PICAMARROS MINI INOX	*MINI INOX KNOCKBOX*
I.1128	BARRA PICAMARROS	*KNOCKBOX BAR*
I.1129	CAJON PICAMARROS MINI INOX	*MINI KNOCK BOX STEEL*
I.1178	CAJON PICAMARROS BRILLO	*KNOCKBOX SHINNING*
I.3012	TOBERA ZAMAK	*ZAMAK NOZZLE*
MI...4	POMO	*HANDLE*
MI...5	HORQUILLA METAL I-1/2	*FORK*
MI...7	BOTON PULSADOR	*PUSH-BUTTON*
MI..18	POMO TIMER	*TIMER HANDLE*
MI..19	CIRCUITO TIMER I2	*I2 TIMER CIRCUIT*
MI..20	CIRCUITO TIMER I1	*I1 TIMER CIRCUIT*
MI..27	INTERRUPTOR	*SWITCH*
MI..57	TORNILLO	*SCREW*
MI..63	EJE POTENCIOMETRO	*DIMMER ROD*
MI..65	CHAPA CIRCUITO	*CIRCUIT PLATE*
MI..67	SEPARADOR	*SPACER*
MI..68	CABLE RED 220V	*220V WIRING*
MI..80	SOPORTE PULSADOR	*SWITCH SUPPORT*
MI..82	CIRCUITO MOTOR	*MOTOR CIRCUIT*
MI..83	TORNILLO FRESAS INOX	*SCREW*
MI..95	CABLE RED USA	*USA WIRING*
MI..96	CABLE RED UK	*UK WIRING*
MI..97	CABLE RED SUIZA	*WIRING*
MI..98	CABLE RED AUSTRALIA	*AUSTRALIA WIRING*
MI.103	TAPON	*CAP*
MI.110	TOLVA COMPLETA I-MINI	*I-MINI COMPLET HOPPER*
MI.112	TAPA TOLVA MINI MOLINO	*LID HOPPER*
MI.121	PIE GOMA I-MINI	*I-MINI RUBBER FOOT*
MI.122	PROTECTOR MANOS I-MINI	*I-MINI HANDLE PROTECTOR*
MI.123	PULSADOR	*SWITCH*
MI.164	CIRCUITO TIMER I2 (120V)	*I2 TIMER CIRCUIT (120V)*
MI.225	BASE MOLINO I-4 INOX	*I-4 INOX GRINDER BASE*
MI.226	ENVOLVENTE MINIMOLINO I-4 INOX	*MINI GRINDER I-4 INOX ENVELOPI*
MI.227	BASTIDOR MINIMOLINO I-4 INOX	*I-4 INOX FRAMEWORK*
MI.229	TOBERA MINIMOLINO I-4 INOX	*MINI GRINDER I-4 INOX NOZZLE*
MI.235	ENVOLVENTE MINIMOLINO I-4 INOX	*MINI GRINDER I-4 SHINE INOX*
MI.237	TOBERA MINIMOLINO I-4 INOX BRI	*MINI GRINDER I-4 SHINNING NOZZLE*
MI.240	TAPA MINIMOLINO I-4 INOX	*MINI GRINDER I-4 INOX LID*
MI.241	TAPA MINIMOLINO I-4 INOX BRILL	*MINI GRINDER I-4 INOX SHINNING*
MI.242	FRONTAL MINIMOLINO I-4 INOX	*MINI GRINDER I-4 INOX FRONT*
MI.243	FRONTAL MINIMOLINO I-4 INOX BR	*MINI GRINDER I-4 SHINNING FRONT*
MI.248	CABLE RED MOLINO ISRAEL	*ISRAEL GRINDER ELECTRIC WIRING*
PM..56	CONJUNTO CIRCUITO MOTOR I1/I1D	*I1/I1D MOTOR CIRCUIT WHOLE*
PM..57	CONJUNTO CIRCUITO I1 TIMER	*I1 TIMER CIRCUIT WHOLE*
PM..58	CONJUNTO CIRCUITO I2 TIMER	*I2 TIMER CIRCUIT WHOLE*
PM.105	CONJUNTO PATA MOLINO INOX	*INOX GROUND FOOT WHOLE*
PM.183	CONJUNTO CIRCUITO I2 TIMER (120V)	*I2 TIMER CIRCUIT WHOLE (120V)*

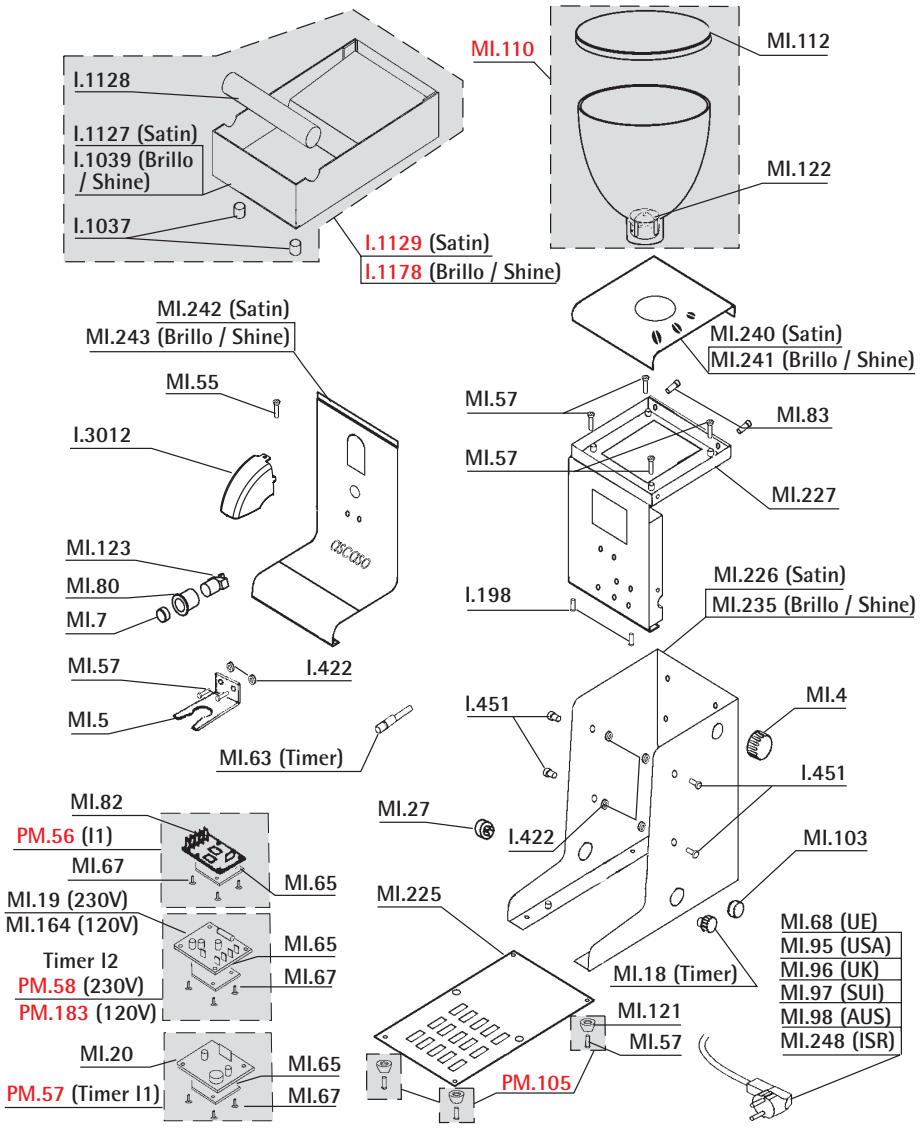

Ref.	Descripción	Description
I..198	REMACHE CORTO (3.2x6)	*HEADLEM SCREW*
I..422	TUERCA CON ARANDELA	*WASHER WITH NUT*
I..451	TORNILLO SUJECION CARATULA	*SCREW*
I.1037	PIE ADHESIVO	*STICKER FOOT*
I.1039	CAJON PICAMARROS BRILLO	*KNOCKBOX SHINNING*
I.1127	BASE PICAMARROS MINI INOX	*MINI INOX KNOCKBOX*
I.1128	BARRA PICAMARROS	*KNOCKBOX BAR*
I.1129	CAJON PICAMARROS MINI INOX	*MINI KNOCK BOX STEEL*
I.1178	CAJON PICAMARROS BRILLO	*KNOCKBOX SHINNING*
I.3012	TOBERA ZAMAK	*ZAMAK NOZZLE*
MI...4	POMO	*HANDLE*
MI...5	HORQUILLA METAL I-1/2	*FORK*
MI...7	BOTON PULSADOR	*PUSH-BUTTON*
MI..18	POMO TIMER	*TIMER HANDLE*
MI..19	CIRCUITO TIMER I2	*I2 TIMER CIRCUIT*
MI..20	CIRCUITO TIMER I1	*I1 TIMER CIRCUIT*
MI..27	INTERRUPTOR	*SWITCH*
MI..55	TORNILLO DIN 7981 3.2 X 9.5 ZN	*SCREW DIN 7981*
MI..57	TORNILLO	*SCREW*
MI..63	EJE POTENCIOMETRO	*DIMMER ROD*
MI..65	CHAPA CIRCUITO	*CIRCUIT PLATE*
MI..67	SEPARADOR	*SPACER*
MI..68	CABLE RED 220V	*220V WIRING*
MI..80	SOPORTE PULSADOR	*SWITCH SUPPORT*
MI..82	CIRCUITO MOTOR	*MOTOR CIRCUIT*
MI..83	TORNILLO FRESAS INOX	*SCREW*
MI..95	CABLE RED USA	*USA WIRING*
MI..96	CABLE RED UK	*UK WIRING*
MI..97	CABLE RED SUIZA	*WIRING*
MI..98	CABLE RED AUSTRALIA	*AUSTRALIA WIRING*
MI.103	TAPON	*CAP*
MI.110	TOLVA COMPLETA I-MINI	*I-MINI COMPLET HOPPER*
MI.112	TAPA TOLVA MINI MOLINO	*LID HOPPER*
MI.121	PIE GOMA I-MINI	*I-MINI RUBBER FOOT*
MI.122	PROTECTOR MANOS I-MINI	*I-MINI HANDLE PROTECTOR*
MI.123	PULSADOR	*SWITCH*
MI.164	CIRCUITO TIMER I2 (120V)	*I2 TIMER CIRCUIT (120V)*
MI.225	BASE MOLINO I-4 INOX	*I-4 INOX GRINDER BASE*
MI.226	ENVOLVENTE MINIMOLINO I-4 INOX	*MINI GRINDER I-4 INOX ENVELOPI*
MI.227	BASTIDOR MINIMOLINO I-4 INOX	*I-4 INOX FRAMEWORK*
MI.235	ENVOLVENTE MINIMOLINO I-4 INOX	*MINI GRINDER I-4 SHINE INOX*
MI.240	TAPA MINIMOLINO I-4 INOX	*MINI GRINDER I-4 INOX LID*
MI.241	TAPA MINIMOLINO I-4 INOX BRILL	*MINI GRINDER I-4 INOX SHINNING*
MI.242	FRONTAL MINIMOLINO I-4 INOX	*MINI GRINDER I-4 INOX FRONT*
MI.243	FRONTAL MINIMOLINO I-4 INOX BR	*MINI GRINDER I-4 SHINNING FRONT*
MI.248	CABLE RED MOLINO ISRAEL	*ISRAEL GRINDER ELECTRIC WIRING*
PM..56	CONJUNTO CIRCUITO MOTOR I1/I1D	*I1/I1D MOTOR CIRCUIT WHOLE*
PM..57	CONJUNTO CIRCUITO I1 TIMER	*I1 TIMER CIRCUIT WHOLE*
PM..58	CONJUNTO CIRCUITO I2 TIMER	*I2 TIMER CIRCUIT WHOLE*
PM.105	CONJUNTO PATA MOLINO INOX	*INOX GROUND FOOT WHOLE*
PM.183	CONJUNTO CIRCUITO I2 TIMER (120V)	*I2 TIMER CIRCUIT WHOLE (120V)*

Grupos I-1 / I-2 ■ I-1 / I-2 Groups
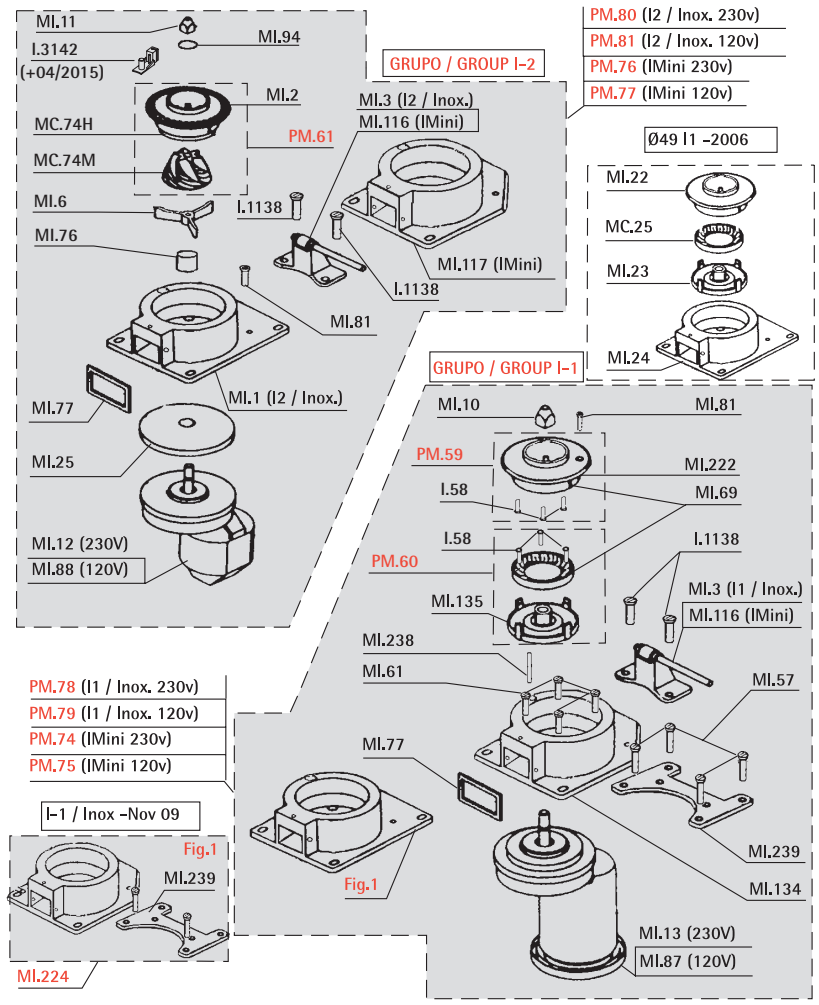
Ref.	Descripción	Description
I...58	TORNILLO BRIDA FUSIBLE INOX	*SCREW*
I.1138	TORNILLO DIN 7985 M5X15 INOX	*SCREW DIN 7985 M5X15 INOX*
I.3142	TOPE REGULACION GRUPO MOLIENDA I2	*TOP OF REGULATION GROUP GRINDING I2*
MC..25	FRESA DERECHA 30x49 3T	*BLADES RIGHT30x49 3H*
MC.74H	FRESA CONICA HEMBRA MOTOR I2	*CONIC BLADE FEMALE MOTOR I2*
MC.74M	FRESA CONICA MACHO MOTOR I2	*CONIC BLADE MASCLE MOTOR I2*
MI...1	CALIZ	*CALYX*
MI...2	PORTAFRESA SUPERIOR	*UPPER CUTTINGHOLDER*
MI...3	SOPORTE REGULACION DCHO.	*RIGHT REGULATION SUPPORT*
MI...6	ESTRELLA	*STAR*
MI..10	TUERCA CONICA M8	*M8 NUT*
MI..11	TUERCA CONICA M6	*M6 NUT*
MI..12	MOTOR I-2/I-2D 220V	*I-2/I-2D MOTOR*
MI..13	MOTOR I-1/I-1D 220V	*I-1/I-1D MOTOR*
MI..22	PORTAFRESA SUP.LATON	*BRASS UPPER CUTTINGHOLDER*
MI..23	PORTAFRESA INF.LATON	*BRASS LOWER CUTTINGHOLDER*
MI..24	CALIZ FRESA 49mm	*CALYX 49mm*
MI..25	RUEDA NYLON DENTADA	*TOOTHED NYLON ROLLER*
MI..57	TORNILLO	*SCREW*
MI..61	TORNILLO MOTOR	*MOTOR SCREW*
MI..69	FRESA 54mm	*54mm BLADES*
MI..76	CONJUNTO AUTOLUBRICADO-VALONA	*KIT SELF-LUBRICATED*
MI..77	JUNTA SALIDA CAFE	*GASKET*
MI..81	TORNILLO	*SCREW*
MI..87	MOTOR I1 110V	*110V I1 MOTOR*
MI..88	MOTOR I2 110V	*110V I2 MOTOR*
MI..94	GROWER ESTRIADA Ø 6	*Ø 6 WASHER*
MI.116	SOPORTE REGULACION I-MINI	*I-MINI REGULATION SUPPORT*
MI.117	CALIZ I-MINI	*I-MINI CALYX*
MI.134	CALIZ MINIMOLINO I-4	*I-4 MINI GRINDER CALYX*
MI.135	PORTAFRESA INFERIOR Ø 54	*LOWER CUTTINGHOLDER Ø 54*
MI.222	PORTAFRESAS SUPERIOR 54mm	*54mm UPPER CUTTINGHOLDER*
MI.224	CALIZ FRESA 54 mm	*CALICE*
MI.238	PASADOR 3X14	*PIN 3X14*
MI.239	PLETINA ADAPTACION CALIZ	*CALYX ADAPTION PLATE*
PM..59	PORTAFRESA I1 SUPERIOR+FRESA	*BLADE+UPPER I1 HOLDERBLADE*
PM..60	PORTAFRESA I1 INFERIOR + FRESA	*BLADE+LOWER I1 HOLDERBLADE*
PM..61	FRESA I2 CLAVADA EN PORTAFRESA SUP	*UPPER HOLDERBLADE + I2 BLADE*
PM..74	MOTOR IMINI I1 230V	*230V IMINI I1 MOTOR*
PM..75	MOTOR IMINI I1 120V	*120V IMINI I1 MOTOR*
PM..76	MOTOR IMINI I2 230V	*230V IMINI I2 MOTOR*
PM..77	MOTOR IMINI I2 120V	*120V IMINI I2 MOTOR*
PM..78	GRUPO MOLIENDA I1/1D 230V	*230V I1/I1D GRINDER GROUP*
PM..79	GRUPO MOLIENDA I1/1D 120V	*120V I1/I1D GRINDER GROUP*
PM..80	GRUPO MOLIENDA I2 230V	*230V I2 GROUND GROUP*
PM..81	GRUPO MOLIENDA I2 120V	*120V I2 GROUND GROUP*